iBVD

Dokument Id
5565337200-00038
Version
1

Skapad
2017-05-03
Publicerad
2026-11-17

Uppgiftslämnaren reserverar sig för eventuella fel i produktinformationen eller felaktigt registrerade uppgifter och förbehåller sig rätten att korrigera och/eller komplettera produktinformation utan föregående avisering

1 GRUNDDATA

Varubeskrivning

ACO XtraDrain S är enkel att montera och har hög flödeshastighet. Rännan klarar belastningsklass A15–D400.
Rännan har förstärkt sargkant och inbyggd säkerhetsfalls som ger stabil installation och en tät ränna. ACO XtraDrain S in är CE-märkt i enlighet med EN 1433.

Övriga upplysningar

Klassificeringar

ETIM ›	-EC011737 - Linjeavvattningsränna -EC011738 - Tillbehör/Reservdelar linjeavvattningsränna -EC003032 - Gavel linjeavvattningsränna -EC003037 - Sandfång/Grovsil linjeavvattningsränna
BK04 ›	
BSAB ›	-DED - DED - Ränndalar och ytvattenrännor
UNSPSC ›	-47101525 -47101508 -40141758

Leverantörsuppgifter

Företagsnamn
ACO Nordic AB

Organisationsnummer
5565337200

Adress
Industrivägen 4

Hemsida
www.aco-nordic.se

Miljökontaktperson

Namn
Rickard Runne

Telefon
+46 702897701

E-post
rickard.runne@aco-nordic.se

HÅLLBARHETSARBETE

2

Företagets certifiering

- **ISO 9001**
- **ISO 14001**
- ISO 50001

Policys och riktlinjer

ACO Nordic AB ingår i ACO-koncernen och följer koncernens uppförandekod (Code of Conduct). Den omfattar mänskliga rättigheter, arbetsvillkor, arbetsmiljö, miljö samt antikorruption och mutor. Leverantörer förbinder sig att följa ACO:s uppförandekod för leverantörer, som bygger på ILO:s kärnkonventioner och FN:s vägledande principer för företag och mänskliga rättigheter. Kraven omfattar bland annat förbud mot barnarbete och tvångsarbete, icke-diskriminering, föreningsfrihet, skäliga löner och arbetstider samt en säker arbetsmiljö. Efterlevnaden följs upp genom leverantörsbedömningar och riskbaserade revisioner. Miljö-, kvalitets- och energiarbetet bedrivs i certifierade ledningssystem enligt ISO 14001, ISO 9001 och för våra fabriker även ISO 50001. Policyer finns tillgängliga på begäran.

3 INNEHÅLLSDEKLARATION

Kemisk produkt	Nej
Innehåller produkten elektronik	Nej
Omfattas varan av RoHs-direktivet	Nej
Varans vikt	3,5 - 4,9 kg

Vara / Delkomponenter

Koncentrationen har beräknats på hela varan

Ingående material /komponenter	Vikt-% i komponent	CAS-nr (alt legering)	EG-nr (alt legering)	Vikt % i produkt	Kommentar
Kalciumkarbonat (krita, limestone, kalksten)		1317-65-3	215-279-6	29,3%	
Zink		7440-66-6	231-175-3	0,2%	Zinkhalten är uppskattad utifrån EN ISO 1461
Stål		12597-69-2	Saknas	3,9%	
Kimrök		1333-86-4	215-609-9	0,1%	
Polypropen		9003-07-0		66,5%	

Del av materialinnehållet som är deklarerat 100%

Särskilt farliga ämnen

Varan innehåller INTE några ämnen med särskilt farliga egenskaper (Substances of very high concern, SVHC-ämnen) som finns med på kandidatförteckningen i en koncentration som överstiger 0,1 vikts-%

Utgåva av kandidatförteckningen som har använts
2026-02-04

Nanomaterial

Innehåller produkten tillsatt nanomaterial, som är medvetet tillsatta för att uppnå en viss funktion?: Nej

Tillsatt högflourerade ämnen (PFAS)

Innehåller produkten tillsatt högflourerade ämnen (PFAS), som är aktivt tillsatta för att uppnå en specifik funktion?: Nej

Begränsningslistan

Innehåller varan/produkten, eller någon av dess delkomponenter, ämnen som gör att produkten inte uppfyller villkoren i Begränsningslistan (Reach Bilaga XVII)?: Vet ej

POPs-förordningen

Innehåller varan (eller någon av dess delkomponenter) ämnen som finns i POPs-förordningen?: Vet ej

Övrigt

Ämnen är redovisade ned till 0,1% viktprocent enligt iBVDs redovisningskrav. Eventuell avvikelse från redovisningskraven redovisas nedan

Avvikelse från redovisningskraven

Se redovisning av zinkhalt

4 RÅVAROR

Återvunnet material

Innehåller varan återvunnet material: Ja

Specifikation av vilka material och andel som utgörs av den totala varans vikt

1. Återvunnet material
2. Andel (%) av totala varans vikt
3. Andel (%) av det återvunna materialet vilket **inte** har passerat konsumentledet
4. Andel (%) av det återvunna materialet vilket har passerat konsumentledet

1	2	3	4
Polypropen	50 %		

Träråvara

Träråvara ingår i varan: Nej

5 MILJÖPÅVERKAN

Finns en miljövarudeklaration framtagen enligt EN15804 eller ISO14025 för varan

Nej

Finns annan miljövarudeklaration

Nej

Om miljövarudeklaration eller annan livscykelanalys saknas, beskriv hur miljöpåverkan av varan beaktas ur ett livscykelperspektiv

ACO XtraDrain S består till största delen av polypropen (PP) med krita som fyllmedel samt en integrerad sargkant av varmförzinkat stål. Produkten har låg vikt, vilket minskar miljöpåverkan vid transport och hantering jämfört med tyngre rännmaterial. Produkten innehåller inga ämnen från kandidatförteckningen över 0,1 vikt-% och inga tillsatta PFAS, enligt intyg.

Produkten är avsedd för lång livslängd utan underhåll utöver rengöring. Vid rivning kan sargkanten av stål separera och materialåtervinnas som metallskrot. Plastdelen kan materialåtervinnas där mottagning för PP finns, och i annat fall energiåtervinnas. Rännan innehåller inget farligt avfall.

6 DISTRIBUTION

Beskrivning av emballagehantering för distribution av varan

Packeteras och transporteras på EU-pall

7 BYGGSKEDET

Ställer varan särskilda krav vid lagring?	Nej
Ställer varan särskilda krav på omgivande byggvaror?	Nej

8 BRUKSSKEDET

Finns skötselanvisningar/skötselråd?	Nej
Finns en energimärkning enligt energimärkningsdirektivet (2017/1369/EU) för varan?	Nej

9 RIVNING

Kräver varan särskilda åtgärder för skydd av hälsa och miljö vid rivning/demontering?	Nej

10 AVFALLSHANTERING

Omfattas den levererade varan av förordningen (2014:1075) om producentansvar för elektriska och elektroniska produkter när den blir avfall?	Nej
Är återanvändning möjlig för hela eller delar av varan?	Nej
Är materialåtervinning möjlig för hela eller delar av varan?	Ja

Sarg av metall, 4,1% av varan

Är energiåtervinning möjlig för hela eller delar av varan?	Ja

Plastdelen av polypropen (PP) kan energiåtervinnas vid förbränning om materialåtervinning inte är möjlig. Sargkanten av varmförzinkat stål ska separeras före förbränning och lämnas till metallåtervinning.

Har leverantören restriktioner och rekommendationer för återanvändning, material- eller energiåtervinning eller deponering?	Ja

Sargkanten av stål separeras och lämnas till metallåtervinning. Plastdelen lämnas till plaståtervinning där mottagning finns, annars som brännbart avfall.

När den levererade varan blir avfall, klassas den då som farligt avfall?	Nej
Avfallskod (EWC) för den levererade varan	170203

11 ARTIKELIDENTITETER

RSK-nummer	Eget Artikel-nr	GTIN
291 98 72	2001751	4002626226488
291 98 73	2001744	4002626226549
291 98 74	2001745	4002626226556
291 98 75	2001839	4002626241061
292 01 13	2001832	4002626226563
292 03 07	2001746	4002626258427
292 03 08	2001747	4002626258960
292 03 09	2001840	4002626259028
292 03 10	2001835	4002626259004
292 03 11	2001749	4002626258977
292 03 12	2001750	4002626258984
292 03 13	2001841	4002626259035
292 03 14	2001836	4002626259011
292 03 36	2001761	4002626632760
292 03 37	2001768	4002626283375

12 Bilagor

Produktdatablad	aco-xtradrain-xtradrain-s-broschyr.pdf
Prestandadeklaration	ED_G1_1101_SE_XtraDrain.pdf
Säkerhetsblad	
RoHs-intyg	
Miljövarudeklaration	
Skötselanvisning	

Övriga bifogade dokument

-ACO_DRAIN_PFAS_2026-09-29.pdf



ACO XtraDrain/XtraDrain S –
Kompositränna med/utan sargkant

Lätt och funktionell kompositränna

XtraDrain kännetecknas som en extremt lätt och funktionell ränna. Den är tillverkad i polypropen och klarar belastning upp till C250 alternativt D400 i utförandet med sargkant i varmförzinkat stål.

Använd Xtradrain för en enkel installation med hög kvalitet för avvattning av områden såsom torgytor, parkeringsplatser, bostäder, gångvägar eller skolor. Rännan har V-profil, hexagonal struktur i väggarna och skruvfritt låssystem med ACO Drainlock.

ACO XtraDrain/XtraDrain S

- Belastningsklass:
  A15–C250 (XtraDrain)
  A15–D400 (XtraDrain S)
- Nominell bredd: 100–200 mm
- Ränna med V-tvärsnitt
- Ränna av polypropen
- Enkel installation
- Skruvfritt låssystem med Drainlock
- Sargkant i varmförzinkat stål (XtraDrain S)

Certifikat och godkännanden

- CE-märkt enligt SS-EN 1433
- Bedömd av Byggvarubedömningen

Produktegenskaper

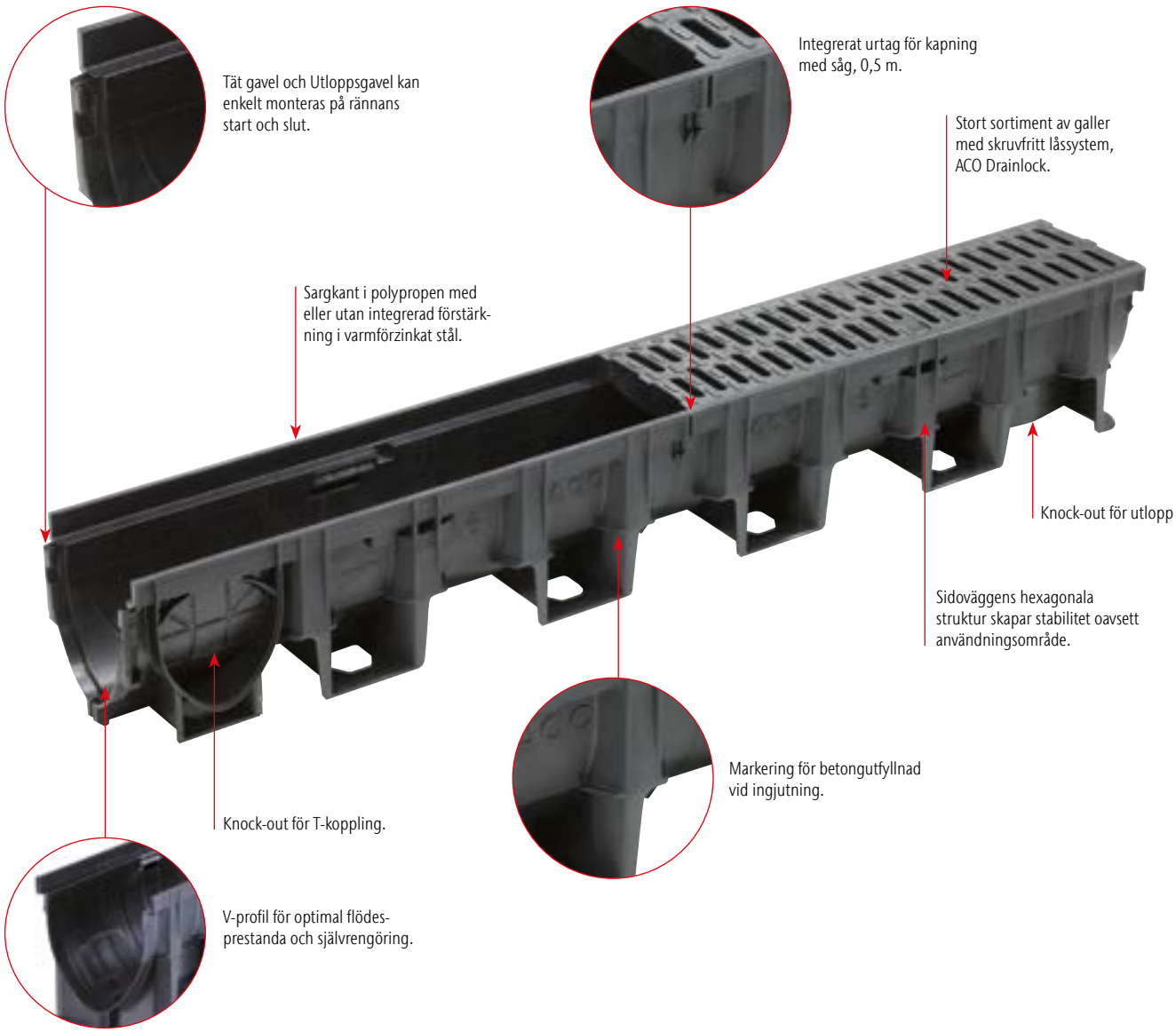

XtraDrain har blivit ännu lättare

Högkvalitativ polypropen kombinerar extremt låg vikt med hög stabilitet. Den hexagonala strukturen på sidovägen gör rännans konstruktion mycket stabil. Rännan kan enkelt delas med en vanlig såg via de integrerade urtagen för kapning.











Fasadavvattning

Den enkla hanteringen av XtraDrain gör det möjligt att skräddarsy olika monteringslösningar.

Slitsränna

Rännan kan kombineras med ACO:s slits-överdel för en dold och stilren installation. Inspektionsöppningar möjliggör enkel rengöring och underhåll.





XtraDrain – med sargkant i komposit

Egenskaper

- Ränna tillverkad av polypropen
- Med V-tvärsnitt
- Passar ACO:s galler med skruvfri låsning, ACO Drainlock

- CE-märkt enligt SS-EN 1433
- Belastningsklass: A15–C250



Ränna utan fall, 1000 mm

- Finns i nominella storlekar 100, 150 eller 200 mm
- Sidoöppning för hörn-, T- och tvärfogar



	Längd	Nominell bredd	Bredd	Höjd	Vikt		Artikel-nummer	RSK-nummer
	[mm]	[mm]	[mm]	[mm]	[kg]	[Stk]		
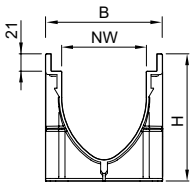	1000	100	138	150	1,9	60	11000	**291 98 71**
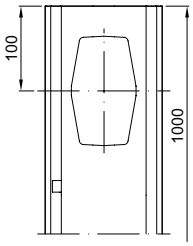		150	188	210	2,5	28	11011	
		200	238	265	3,4	15	11018	

Sandfång, 500 mm

- Av polymerbetong
- Kompositsargkant
- Med läppringstätning (LLD) i NBR för horisontell, vattentät röranslutning
- Med slamhink i polypropen
- För nominell bredd: 100 mm



	Längd [mm]	Bredd [mm]	Höjd [mm]	Röranslutning DN [mm]	Vikt [kg]	[Stk]	Artikelnummer
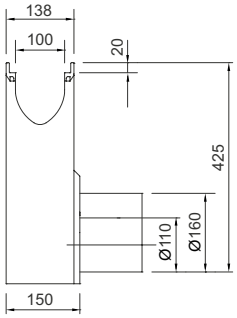	500	138	450	110	25,5	10	132534
				160	25,0	10	132535

Lågprofilränna utan fall, 1000 mm

- Nominell bredd: 100 mm



	Längd [mm]	Bredd [mm]	Höjd [mm]	Vikt [kg]	[Stk]	Artikelnummer
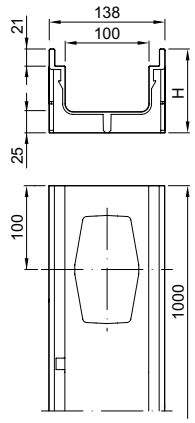	1000	138	75	1,0	70	11004
			100	1,2	50	11005

Xtradrain S – med integrerad kantförstärkning i varmförzinkat stål

Egenskaper

- Ränna tillverkad av polypropen
- Integrerad kantförstärkning av varmförzinkat stål
- Med V-tvärsnitt
- Passar ACO:s galler med skruvfri låsning, ACO Drainlock

- CE-märkt enligt SS-EN 1433
- Belatningsklass: A15 – C250



Ränna utan fall, 1000 mm

- Finns i nominella storlekar 100, 150 eller 200 mm
- Sidoöppning för hörn-, T- och tvärfogar



	Längd	Nominell bredd	Bredd	Höjd	Vikt		Artikel-nummer	RSK-nummer
	[mm]	[mm]	[mm]	[mm]	[kg]	[Stk]		
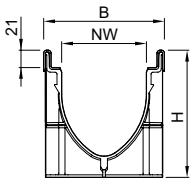	1000	100	142	150	3,5	60	11100	**291 98 72**
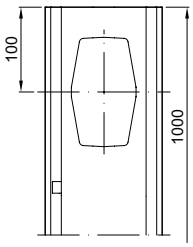		150	192	210	4,0	28	11111	
		200	242	265	4,9	15	11118	

Sandfång, 500 mm

- Av polymerbetong
- Sargkant av varmförzinkat stål
- Med läppringstätning (LLD) i NBR för horisontell, vattentät röranslutning
- Med slamhink i polypropen
- För nominell bredd: 100 mm



	Längd [mm]	Bredd [mm]	Höjd [mm]	Röranslutning DN [mm]	Vikt [kg]	[Stk]	Artikelnummer
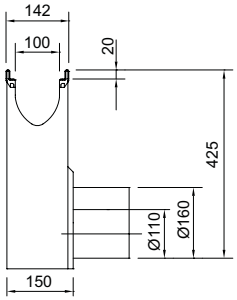	500	142	450	110	26,5	10	132564
				160	26,0	10	132565

Lågprofilränna utan fall, 1000 mm

- Med integrerad sargkant av varmförzinkat stål
- Nominell bredd: 100 mm



	Längd [mm]	Bredd [mm]	Höjd [mm]	Vikt [kg]	[Stk]	Artikelnummer
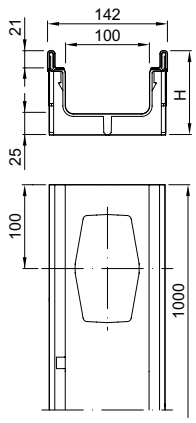	1000	142	75	2,6	80	11104
			100	2,9	50	11105

Sandfång

- Sandfångsadaptern ansluts via rännans bottenutlopp via knock-out.



	Passar till	Höjd [mm]	Rör-anslutning [mm]	Vikt [kg]	[Stk]	Artikel-nummer	RSK-nummer
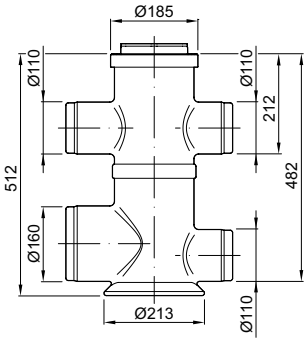	Nominell bredd: 100	512	110/160	2,0	1	11385	**291 98 75**
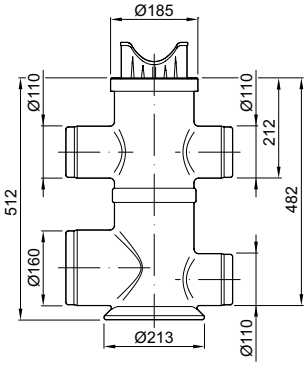	Nominell bredd: 150	512	110/160	3,7	18	11386	
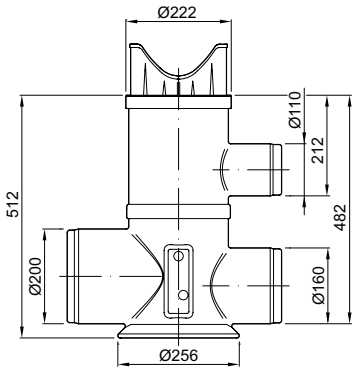	Nominell bredd: 200	512	160/200	4,9	12	11387	

Tillbehör

		Passar till	Vikt		Artikel-nummer	RSK-nummer
			[kg]	[Stk]		
	**Tät gavel** ■ För Rännstart och rännavslut ■ Tillverkad av polypropen	■ Gäller Xtradrain och Xtradrain S				
		□ Nominell bredd: 100	0,1	10	11086	**291 98 73**
		□ Nominell bredd: 150		10	11093	
		□ Nominell bredd: 200		10	11098	
	**Utloppsgavel** ■ För avvattning i rännans gavel ■ Med integrerad stos ■ Tillverkad av polypropen	■ Gäller Xtradrain och Xtradrain S				
		□ Nominell bredd: 100 DN 110	0,1	10	11087	**291 98 74**
		□ Nominell bredd: 150 DN 160	0,2	36	11094	
		□ Nominell bredd: 200 DN 200	0,2	24	11099	
	**Adapter för bottenutlopp** ■ För avvattning i rännans botten ■ Med integrerad stos ■ Tillverkad av polypropen	■ Gäller Xtradrain och Xtradrain S				
		□ Nominell bredd: 100 DN 110	0,1	5	11285	
		□ Nominell bredd: 100 DN 160	0,1	5	11286	
		□ Nominell bredd: 150 DN 160	0,3	1	11288	
		□ Nominell bredd: 200 DN 200	0,4	1	11289	
	**Tät gavel för lågprofilränna** ■ För rännstart och rännavslut ■ Tillverkad av polypropen	■ XtraDrain Lågprofilränna	0,1	10	11085	
	**Vattenlås** ■ För rännstart och rännavslut. ■ Tillverkad av polypropen ■ Med integrerad gummipack-ning	■ Gäller Xtradrain och Xtradrain S				
		□ DN 110	1,2	1	11191	
		□ DN 160 och 200		1	11192	

Tillbehör för galler

	**Gallerkrok** ■ För att lyfta av täckgaller ■ Varmförzinkat stål	■ Täckgaller	0,3	10	01290	
	**Liten gallerkrok** ■ För att lyfta av täckgaller ■ Svartlackerat stål	■ ACO Rutgaller Q+ ■ ACO Spaltgaller ■ ACO Längsgående spaltgaller	0,25	10	01367	

Alla produkter från ACO Nordic
bidrar till ACO:s systemkedja



- Amfibieskydd
- Linjeavvattning
- Punktavvattning
- Flödesreglering
- Oljeavskiljare
- Fettavskiljare
- Slamavskiljare
- Tekniska filter
- Pumpstationer
- Rostfria rör och brunnar
- Markarmering
- Regnvattenuppsamling
- Sport och fritid



ACO Nordic AB

Huvudkontor

Industrivägen 4
433 61 Sävedalen
Tel. 031-338 97 00

Försäljningskontor

Lindetorpsvägen 11
121 63 Johanneshov
Tel. 031-338 97 00

info@aco-nordic.se
www.aco-nordic.se

**ACO. creating
the future of drainage**

2020-10-08 Ändringar förbehållna

CE

Prestandadeklaration enligt byggproduktförordning 305/2011/EU (EU BauPVO 305/2011)

1	**Identifikationskod**	ED / G1 / 1101
2	**Typ (utförande)**	ACO XtraDRAIN med Drainlock
3	**Produktspecifikation: (artikelnr./ serienr./storlekar, osv.)**	olika
4	**Användning**	Avvattningsrännor för insamling och avledning av ytvatten från områden avsedda för gång- och/eller fordonstrafik
5	**Tillverkare**	ACO Severin Ahlmann GmbH & Co. KG Am Ahlmannkai D-24782 Büdelsdorf
6	**Auktoriserad ombud**	ej relevant
7	**System för värdering och kontroll av prestationsstabilitet**	system 3
8	**Harmoniserad europeisk standard och år**	EN 1433:2002
9	**Första CE märkning**	2008
10	**Anmält organ för första bedömningen**	Hansa Nord-Labor 1502
11	**Referensnr för bedömningen**	olika, tillhandahålls vid förfrågan
12	**Väsentliga egenskaper**	**Egenskap** / **Egenskap/Resultat**
		Belastningsklass / A15 – D400 *
		Vattentäthet / inga läckande ställen
		Hållbarhet / lämplig
		* beroende av den använda beläggningen och lokal monteringssituation. Se även ACO:s installationsanvisning.
13	**Övrig teknisk dokumentation**	Installationsguide
14	**Övrig information**	–

Prestandan för den produkt som anges i punkterna 2 och 3 överensstämmer med den prestanda som anges i punkt 12. Denna prestandadeklaration utfärdas på eget ansvar av den tillverkare som anges under punkt 5. Undertecknat för tillverkaren/distributören av

Rendsburg/Büdelsdorf, juni 2013.



Hartmut Jennrich
ACO Severin Ahlmann GmbH & Co. KG

ACO Ahlmann SE & Co. KG

Büdelsdorf, 29.09.2026

Dr. Martin Wegner
Materials Engineering
Tel. +49 4331 354-266
martin.wegner@aco.com

Manufacturer's declaration | ACO Drainage Products

Dear Sir or Madam,

Based on the information available to us, ACO's drainage products, do not contain PFAS.

Best regards,

i. A. Dr. Martin Wegner